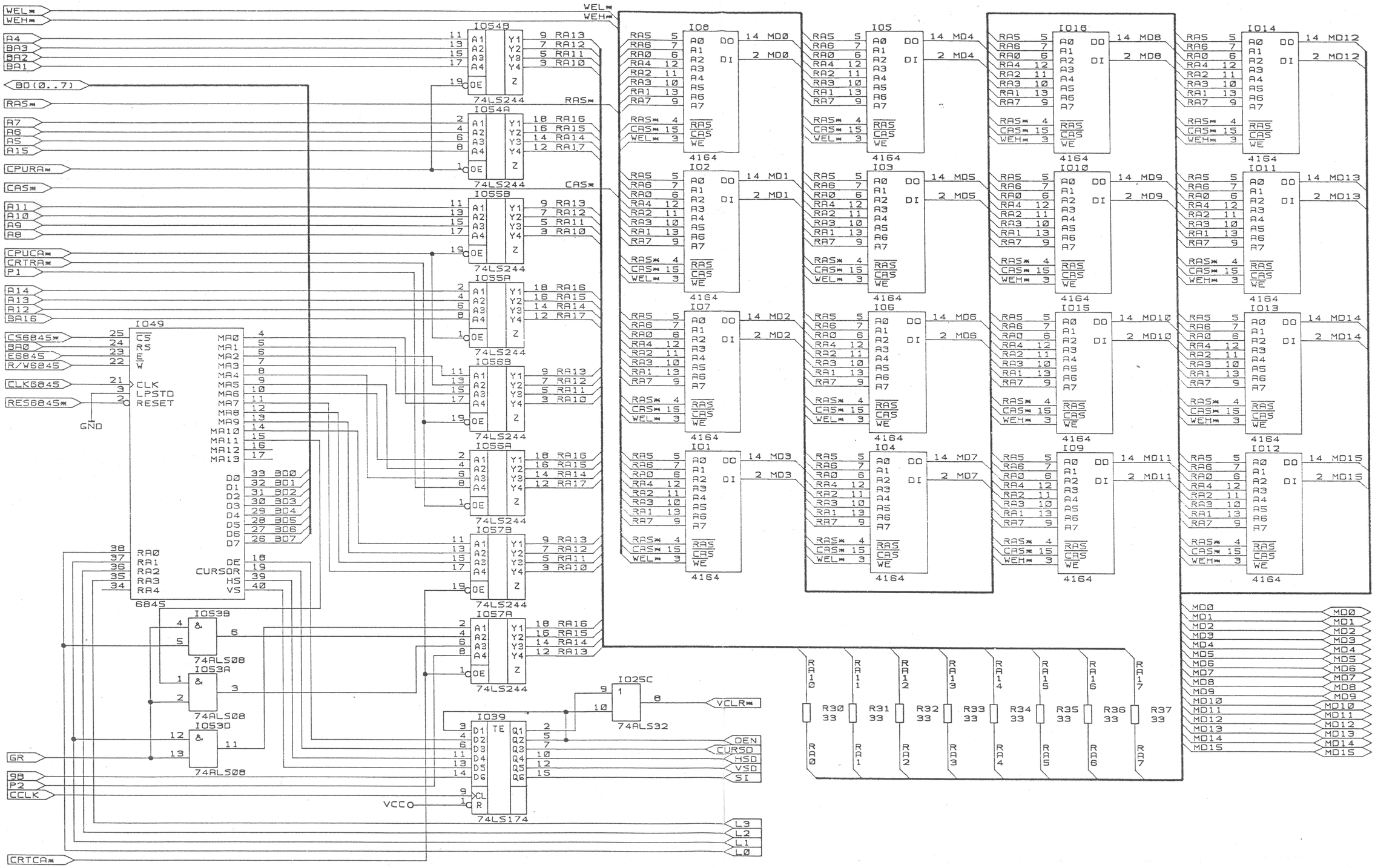
WEL*
WEH*
A4
BA3
BA2
BA1
BD(0..7)
RAS*
A7
A6
A5
A15
CPURA*
CAS*
A11
A10
A9
A8
CPUCA*
CRTRA*
P1
A14
A13
A12
BA16
CS6845*
BA0
E6845
R/W6845
CLK6845
RES6845*
GND
IO49
6845
CS
RS
E
W
CLK
LPSTD
RESET
MA0
MA1
MA2
MA3
MA4
MA5
MA6
MA7
MA8
MA9
MA10
MA11
MA12
MA13
D0
D1
D2
D3
D4
D5
D6
D7
BD0
BD1
BD2
BD3
BD4
BD5
BD6
BD7
RA0
RA1
RA2
RA3
RA4
DE
CURSOR
HS
VS
IO54B
IO54A
IO55B
IO55A
IO56B
IO56A
IO57B
IO57A
74LS244
A1
A2
A3
A4
OE
Y1
Y2
Y3
Y4
Z
RA13
RA12
RA11
RA10
RA16
RA15
RA14
RA17
IO53B
IO53A
IO53D
74ALS08
IO39
74LS174
TE
D1
D2
D3
D4
D5
D6
Q1
Q2
Q3
Q4
Q5
Q6
CL
R
VCC
IO25C
74ALS32
VCLR*
DEN
CURSD
HSD
VSD
SI
GR
9B
P2
CCLK
CRTCA*
L3
L2
L1
L0
IO8
IO2
IO7
IO1
IO5
IO3
IO6
IO4
IO16
IO10
IO15
IO9
IO14
IO11
IO13
IO12
4164
RAS
CAS
WE
RA5
RA6
RA0
RA4
RA2
RA3
RA1
RA7
RAS*
CAS*
WEL*
WEH*
A0
A1
A2
A3
A4
A5
A6
A7
DO
DI
MD0
MD1
MD2
MD3
MD4
MD5
MD6
MD7
MD8
MD9
MD10
MD11
MD12
MD13
MD14
MD15
R30 33
R31 33
R32 33
R33 33
R34 33
R35 33
R36 33
R37 33
RA10
RA11
RA12
RA13
RA14
RA15
RA16
RA17
INDEX
ZMIENA
DATUM
PODPIS
4-152-00501-4
LISTU: 4
LIST: 2